Toleranser d舐 ej annat anges Tolernces except as stated		Ytj春nhet d舐 ej annat anges Surface finish execpt as stated	

Vyplceringsmetod
1st angle projection

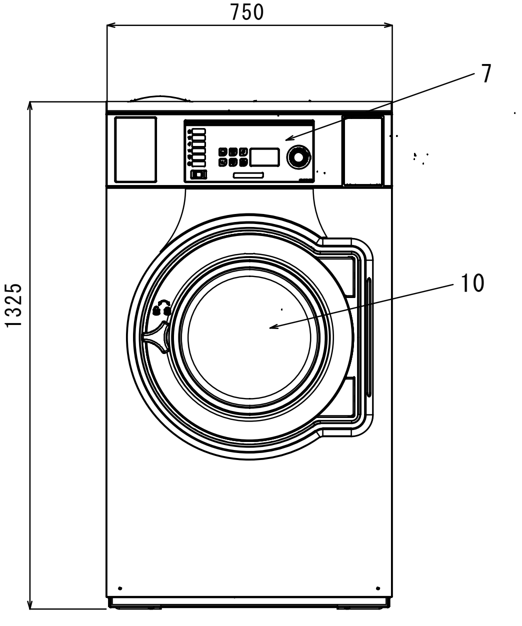

全面

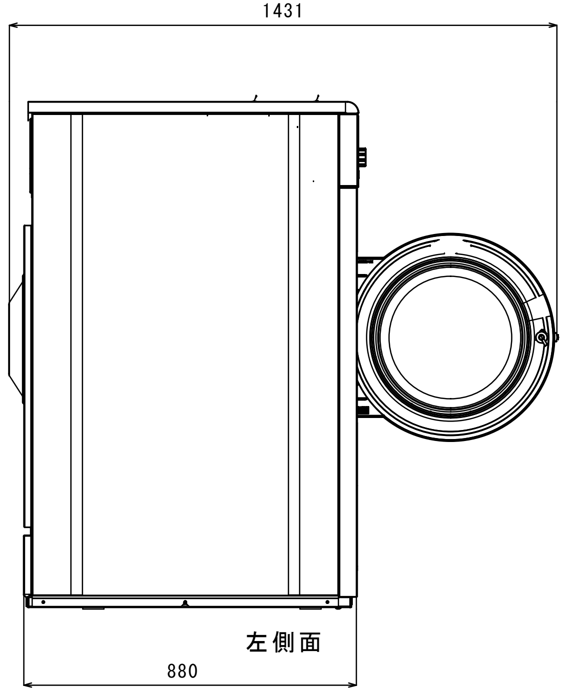

左側面

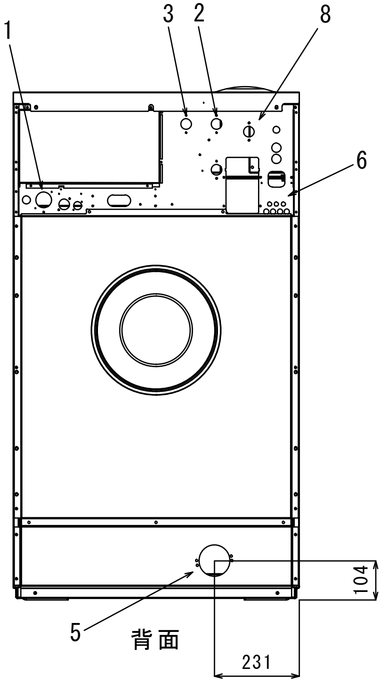

背面

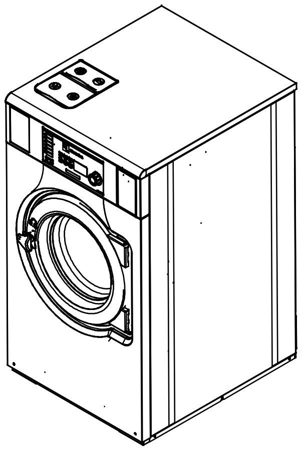

各部名称	
１	電気接続
２	給水
３	給湯
４	ーー
５	排水口
６	洗剤供給装置接続部
７	操作パネル
８	給水または給湯
９	ーー
１０	ドア開口（395mm）

仕様	
最大処理量	20Kg（IEC60456）
ドラム	容量180リットル、直径650mm
ドラム回転数	742rpm
接続口径、給水	３／４”　（２０Ａ）
接続口径、給湯	３／４”　（２０Ａ）
接続口径、排水	外径、直径７５mm（呼び径６５mm）
消費水量	159リットル（エコ洗いコース）
消費電力量	0.15kWh
定格消費電力	0.8kW
推奨ブレーカー容量	10A
電源	3相200V 50/60Hz
本体重量	221kg

注、製品の仕様は改良のため、予告なく変更する場合があります。

	作成日付	改定日付		
DIM.　mm	2021.09.04			
SCALE NTS	エレクトロラックス・プロフェッショナル・ジャパン㈱		REV. A	Page. 1／1

DENNA RITNING ├R ELECTROLUX LAUNDRY SYSTEMS ABs
EGENDOM
DEN F├R EJ AN├NDAS TILL SKADA F÷R F÷RETAGETS INTRESSEN.

THIS DRAWING IS THE PROPERTY OF ELEXTROLUX
LAUNDRY SYSTEMS AB AND IS NOT TO BE USED
AGAINST THE INTEREST OF THIS COMPANY.

DIESE ZEICHNUNG IST DAS EIGENTUM DER
ELECTROLUX LAUNDRY SYSTEMS AB UND DARF NICHT
ZUM SCHADEN DIESER GESELLSCHAFT VERWENDET
WERDEN.

FORMAT A1986771003-W4130N

RITAD I PROE